SCHNITT A-A

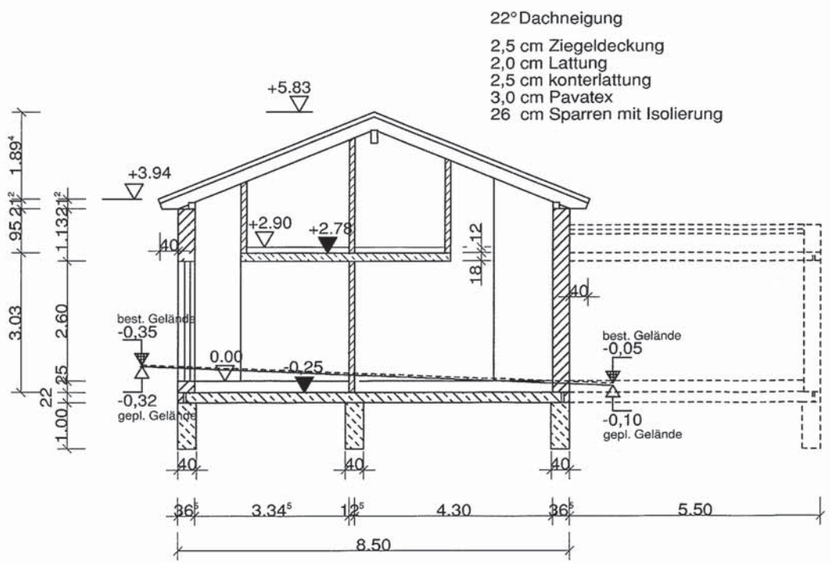

SCHNITT B-B

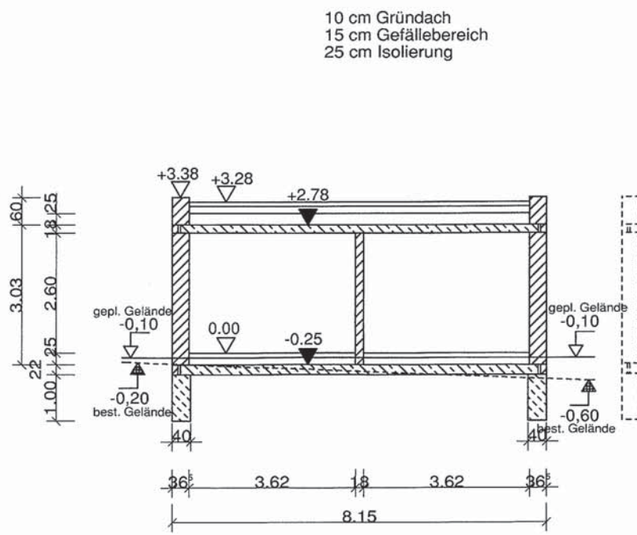
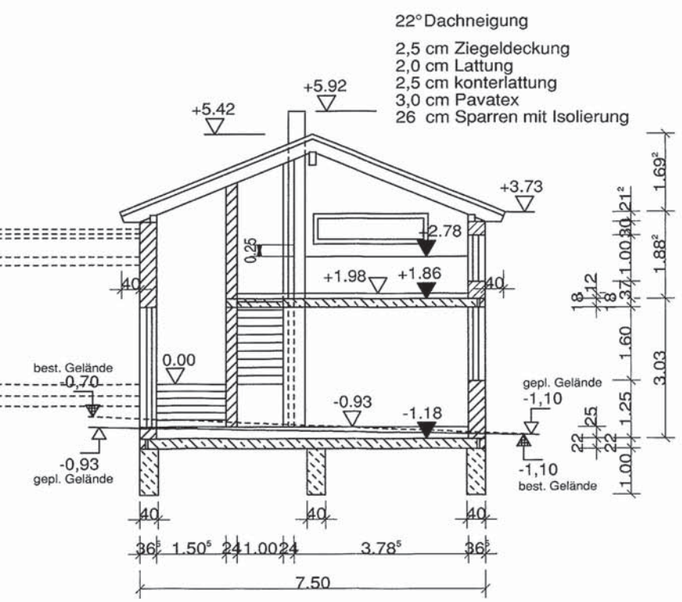
SCHNITT C-C